IPERCERAMICA wellness

77083
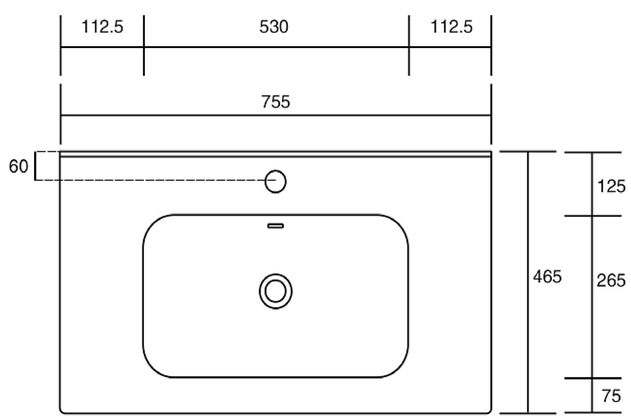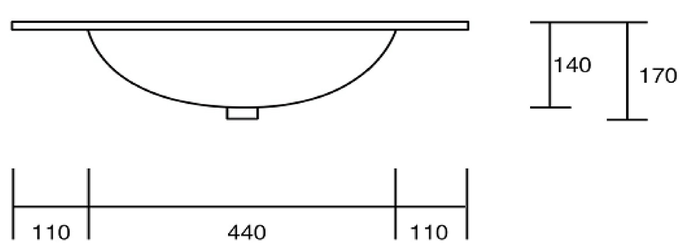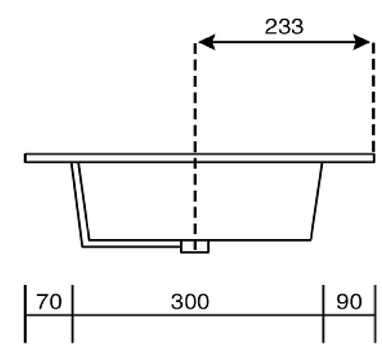
SMART LAVABO UNITOP cm 76x46,5
CERAMICA