IPERCERAMICA wellness

77084
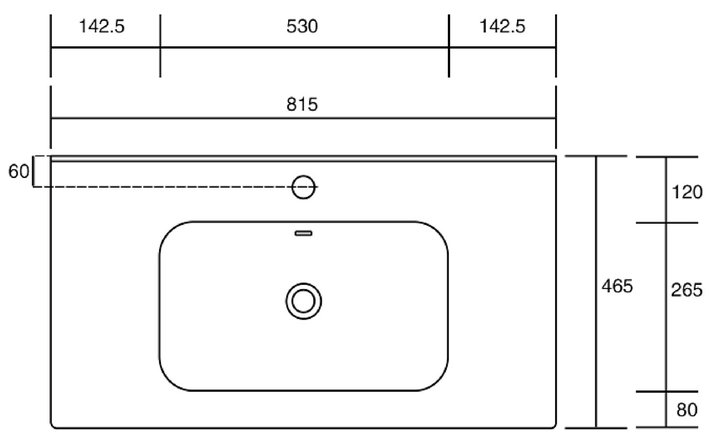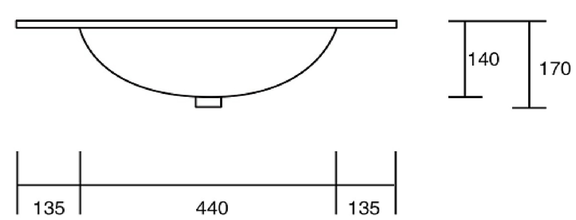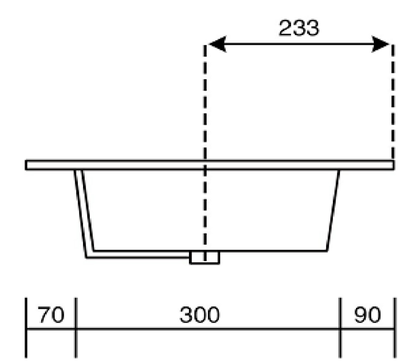
SMART LAVABO UNITOP cm 81x46,5
CERAMICA