IPERCERAMICA wellness

77085
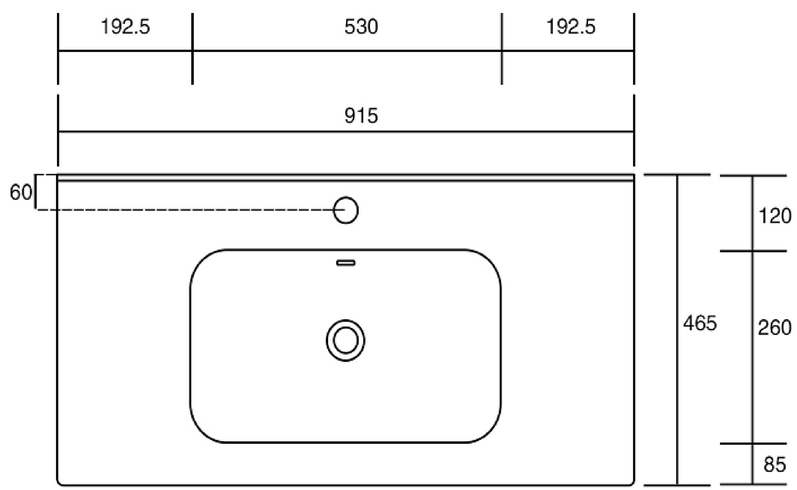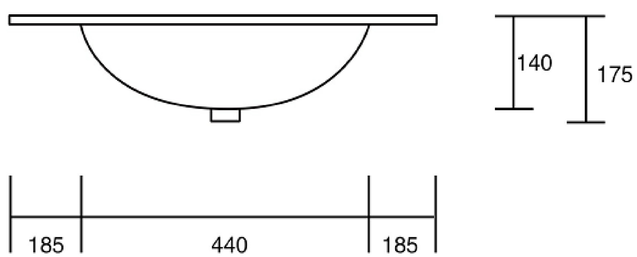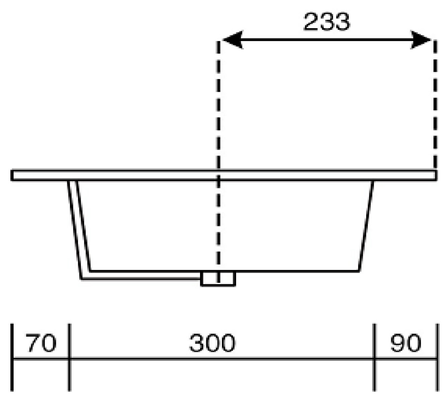
SMART LAVABO UNITOP cm 91x46,5
CERAMICA