IPERCERAMICA wellness

77086
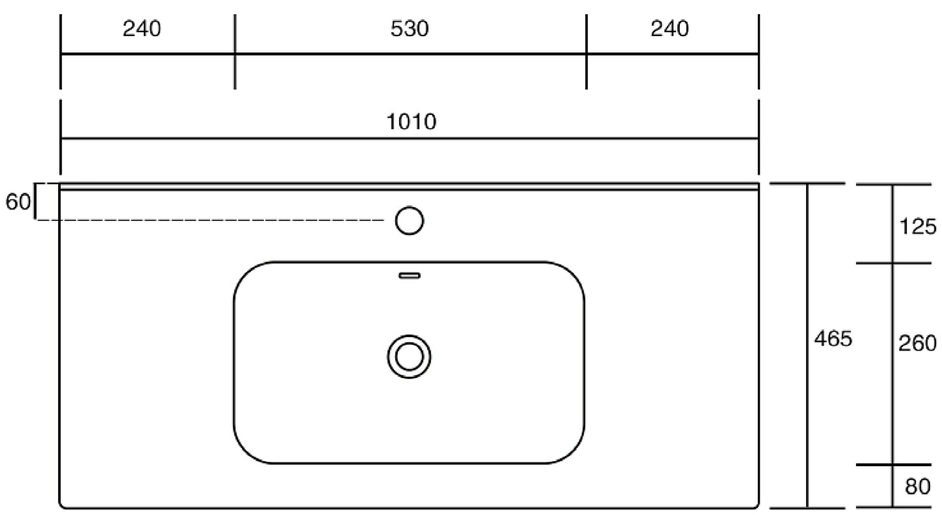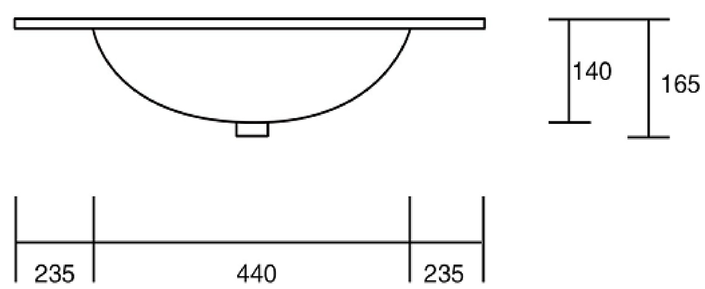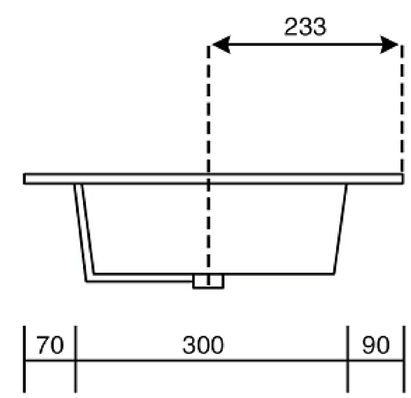
SMART LAVABO UNITOP cm 101x46,5
CERAMICA